Gegevensblad
ZippWall Banner

PROACT

Systeem

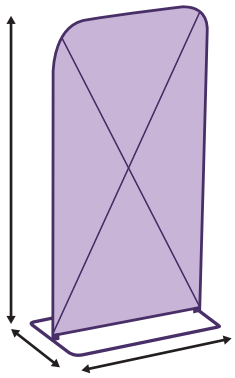

Print

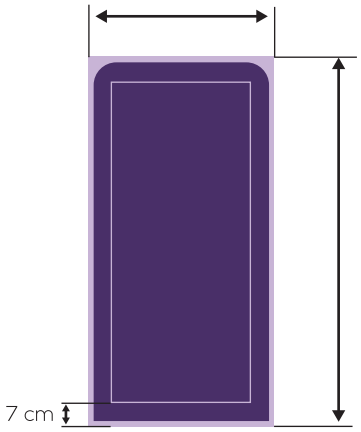

Print

- Er wordt geconfectioneerd op de buitenrand. Dit is het netto eindformaat.
- De outline van het document.
- Belangrijke teksten en afbeeldingen moeten binnen deze lijn geplaatst worden i.v.m. de confectie.

  Afstand tussen de buitenste en binnenste lijn is 7 cm

Aanleverspecificaties

.PDF opmaak
- Plaats geen snijlijnen of kaders rondom het te printen beeld.
- Alle lettertypen omzetten naar lettercontouren.
- Verwijder alle onzichtbare lagen uit de opmaak.

Kleuren
- Gebruik bij voorkeur CMYK kleuren. Geen LAB-kleuren.
- Gebruik voor het diepste zwart de volgende kleuropbouw: CMYK 86/85/79/100 of RGB 0/0/0. Bij bestanden met zowel vectoren als foto's (bitmaps) deze kleuropbouw ook in de foto's toepassen, anders kan er kleurverschil binnen de afbeelding optreden

  Let op: bij printen op stof kan de kleur anders uitvallen. Op speciaal verzoek is een testprint mogelijk.

Resolutie
- Wij adviseren een resolutie van 70 tot 120 dpi (Eindformaat).
  (Voorbeeld: voor foto's (bitmaps) op een grootformaat zeildoek voor buiten, is een eindresolutie van 30 dpi voldoende. Als de afbeelding in het bestand 10% van de grootte van het eindformaat heeft, moet de afbeelding in het bestand een resolutie van 300 dpi hebben)

Maatvoering
- We communiceren altijd eerst breedte dan hoogte in mm (b x h).
- Bestanden die in de juiste verhouding (b x h) zijn aangeleverd worden automatisch geschaald naar het gevraagde formaat.
- Afwijkingen in de verhouding (b x h) tot 1,5% passen we automatisch aan naar de bestelde maat. Boven 1,5% nemen we contact op.
- Maatvoering in de afbeelding kan iets afwijken door rek, krimp of elastische eigenschappen van het materiaal.

Gegevensblad

ZippWall Banner 60 x 150

PROACT

Systeem

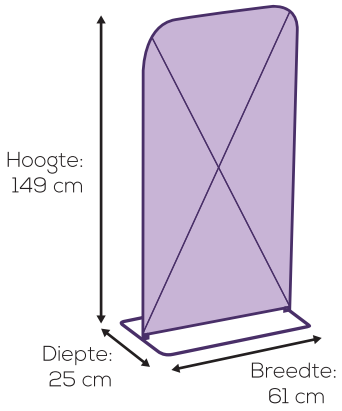

Print

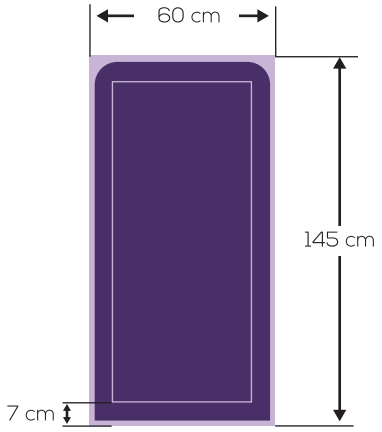

Print

- Er wordt geconfectioneerd op de buitenrand. Dit is het netto eindformaat.
- De outline van het document.
- Belangrijke teksten en afbeeldingen moeten binnen deze lijn geplaatst worden i.v.m. de confectie.

  Afstand tussen de buitenste en binnenste lijn is 7 cm

Bestandsafmetingen

Afmetingen systeem (B/H/D)	61 cm * 149 cm * 25 cm
Afmetingen print (B/H)	60 cm * 145 cm

Aanleverspecificaties

.PDF opmaak
- Plaats geen snijlijnen of kaders rondom het te printen beeld.
- Alle lettertypen omzetten naar lettercontouren.
- Verwijder alle onzichtbare lagen uit de opmaak.

Kleuren
- Gebruik bij voorkeur CMYK kleuren. Geen LAB-kleuren.
- Gebruik voor het diepste zwart de volgende kleuropbouw: CMYK 86/85/79/100 of RGB 0/0/0. Bij bestanden met zowel vectoren als foto's (bitmaps) deze kleuropbouw ook in de foto's toepassen, anders kan er kleurverschil binnen de afbeelding optreden

  Let op: bij printen op stof kan de kleur anders uitvallen. Op speciaal verzoek is een testprint mogelijk.

Resolutie
- Wij adviseren een resolutie van 70 tot 120 dpi (Eindformaat).
  (Voorbeeld: voor foto's (bitmaps) op een grootformaat zeildoek voor buiten, is een eindresolutie van 30 dpi voldoende. Als de afbeelding in het bestand 10% van de grootte van het eindformaat heeft, moet de afbeelding in het bestand een resolutie van 300 dpi hebben)

Maatvoering
- We communiceren altijd eerst breedte dan hoogte in mm (b x h).
- Bestanden die in de juiste verhouding (b x h) zijn aangeleverd worden automatisch geschaald naar het gevraagde formaat.
- Afwijkingen in de verhouding (b x h) tot 1,5% passen we automatisch aan naar de bestelde maat. Boven 1,5% nemen we contact op.
- Maatvoering in de afbeelding kan iets afwijken door rek, krimp of elastische eigenschappen van het materiaal.

Gegevensblad

ZippWall Banner 80 x 150

PROACT

Systeem

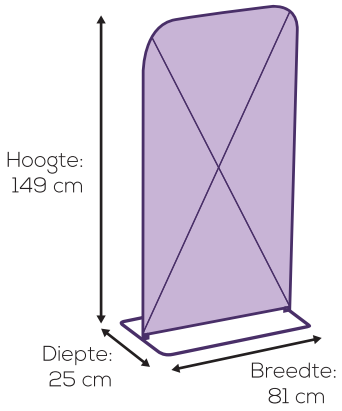

Print

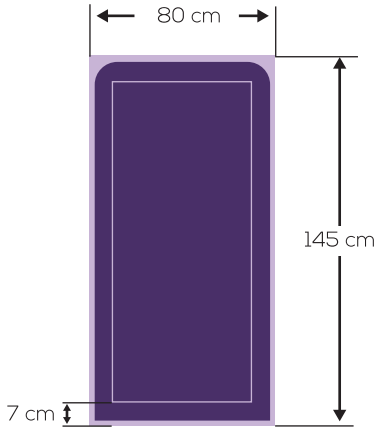

Print

- Er wordt geconfectioneerd op de buitenrand. Dit is het netto eindformaat.
- De outline van het document.
- Belangrijke teksten en afbeeldingen moeten binnen deze lijn geplaatst worden i.v.m. de confectie.

  Afstand tussen de buitenste en binnenste lijn is 7 cm

Bestandsafmetingen

Afmetingen systeem (B/H/D)	81 cm * 149 cm * 25 cm
Afmetingen print (B/H)	80 cm * 145 cm

Aanleverspecificaties

.PDF opmaak
- Plaats geen snijlijnen of kaders rondom het te printen beeld.
- Alle lettertypen omzetten naar lettercontouren.
- Verwijder alle onzichtbare lagen uit de opmaak.

Kleuren
- Gebruik bij voorkeur CMYK kleuren. Geen LAB-kleuren.
- Gebruik voor het diepste zwart de volgende kleuropbouw: CMYK 86/85/79/100 of RGB 0/0/0. Bij bestanden met zowel vectoren als foto's (bitmaps) deze kleuropbouw ook in de foto's toepassen, anders kan er kleurverschil binnen de afbeelding optreden

  Let op: bij printen op stof kan de kleur anders uitvallen. Op speciaal verzoek is een testprint mogelijk.

Resolutie
- Wij adviseren een resolutie van 70 tot 120 dpi (Eindformaat).
  (Voorbeeld: voor foto's (bitmaps) op een grootformaat zeildoek voor buiten, is een eindresolutie van 30 dpi voldoende. Als de afbeelding in het bestand 10% van de grootte van het eindformaat heeft, moet de afbeelding in het bestand een resolutie van 300 dpi hebben)

Maatvoering
- We communiceren altijd eerst breedte dan hoogte in mm (b x h).
- Bestanden die in de juiste verhouding (b x h) zijn aangeleverd worden automatisch geschaald naar het gevraagde formaat.
- Afwijkingen in de verhouding (b x h) tot 1,5% passen we automatisch aan naar de bestelde maat. Boven 1,5% nemen we contact op.
- Maatvoering in de afbeelding kan iets afwijken door rek, krimp of elastische eigenschappen van het materiaal.

Gegevensblad

ZippWall Banner 60 x 200

PROACT

Systeem

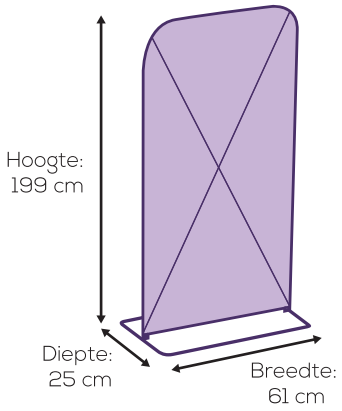

Print

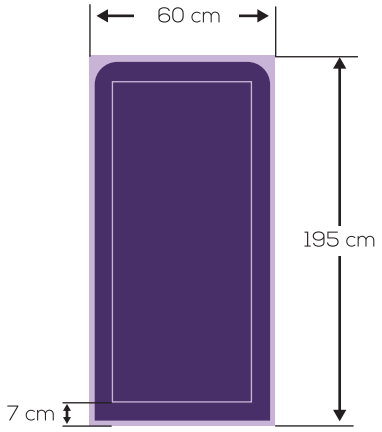

Print

- Er wordt geconfectioneerd op de buitenrand. Dit is het netto eindformaat.
- De outline van het document.
- Belangrijke teksten en afbeeldingen moeten binnen deze lijn geplaatst worden i.v.m. de confectie.

  Afstand tussen de buitenste en binnenste lijn is 7 cm

Bestandsafmetingen

Afmetingen systeem (B/H/D)	61 cm * 199 cm * 25 cm
Afmetingen print (B/H)	60 cm * 195 cm

Aanleverspecificaties

.PDF opmaak
- Plaats geen snijlijnen of kaders rondom het te printen beeld.
- Alle lettertypen omzetten naar lettercontouren.
- Verwijder alle onzichtbare lagen uit de opmaak.

Kleuren
- Gebruik bij voorkeur CMYK kleuren. Geen LAB-kleuren.
- Gebruik voor het diepste zwart de volgende kleuropbouw: CMYK 86/85/79/100 of RGB 0/0/0. Bij bestanden met zowel vectoren als foto's (bitmaps) deze kleuropbouw ook in de foto's toepassen, anders kan er kleurverschil binnen de afbeelding optreden

  Let op: bij printen op stof kan de kleur anders uitvallen. Op speciaal verzoek is een testprint mogelijk.

Resolutie
- Wij adviseren een resolutie van 70 tot 120 dpi (Eindformaat).
  (Voorbeeld: voor foto's (bitmaps) op een grootformaat zeildoek voor buiten, is een eindresolutie van 30 dpi voldoende. Als de afbeelding in het bestand 10% van de grootte van het eindformaat heeft, moet de afbeelding in het bestand een resolutie van 300 dpi hebben)

Maatvoering
- We communiceren altijd eerst breedte dan hoogte in mm (b x h).
- Bestanden die in de juiste verhouding (b x h) zijn aangeleverd worden automatisch geschaald naar het gevraagde formaat.
- Afwijkingen in de verhouding (b x h) tot 1,5% passen we automatisch aan naar de bestelde maat. Boven 1,5% nemen we contact op.
- Maatvoering in de afbeelding kan iets afwijken door rek, krimp of elastische eigenschappen van het materiaal.

Gegevensblad

ZippWall Banner 80 x 200

PROACT

Systeem

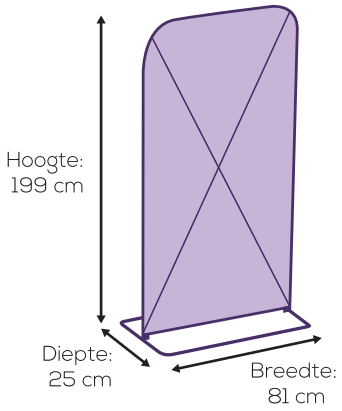

Print

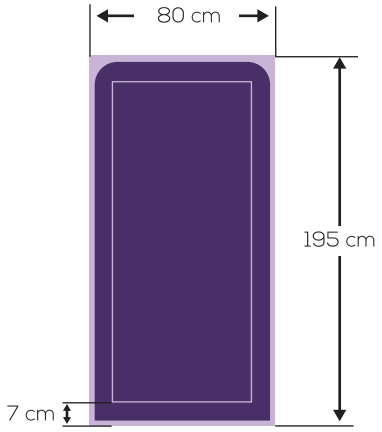

Print

- Er wordt geconfectioneerd op de buitenrand. Dit is het netto eindformaat.
- De outline van het document.
- Belangrijke teksten en afbeeldingen moeten binnen deze lijn geplaatst worden i.v.m. de confectie.

  Afstand tussen de buitenste en binnenste lijn is 7 cm

Bestandsafmetingen

Afmetingen systeem (B/H/D)	81 cm * 199 cm * 25 cm
Afmetingen print (B/H)	80 cm * 195 cm

Aanleverspecificaties

.PDF opmaak
- Plaats geen snijlijnen of kaders rondom het te printen beeld.
- Alle lettertypen omzetten naar lettercontouren.
- Verwijder alle onzichtbare lagen uit de opmaak.

Kleuren
- Gebruik bij voorkeur CMYK kleuren. Geen LAB-kleuren.
- Gebruik voor het diepste zwart de volgende kleuropbouw: CMYK 86/85/79/100 of RGB 0/0/0. Bij bestanden met zowel vectoren als foto's (bitmaps) deze kleuropbouw ook in de foto's toepassen, anders kan er kleurverschil binnen de afbeelding optreden

  Let op: bij printen op stof kan de kleur anders uitvallen. Op speciaal verzoek is een testprint mogelijk.

Resolutie
- Wij adviseren een resolutie van 70 tot 120 dpi (Eindformaat).
  (Voorbeeld: voor foto's (bitmaps) op een grootformaat zeildoek voor buiten, is een eindresolutie van 30 dpi voldoende. Als de afbeelding in het bestand 10% van de grootte van het eindformaat heeft, moet de afbeelding in het bestand een resolutie van 300 dpi hebben)

Maatvoering
- We communiceren altijd eerst breedte dan hoogte in mm (b x h).
- Bestanden die in de juiste verhouding (b x h) zijn aangeleverd worden automatisch geschaald naar het gevraagde formaat.
- Afwijkingen in de verhouding (b x h) tot 1,5% passen we automatisch aan naar de bestelde maat. Boven 1,5% nemen we contact op.
- Maatvoering in de afbeelding kan iets afwijken door rek, krimp of elastische eigenschappen van het materiaal.

Gegevensblad

ZippWall Banner 100 x 200

PROACT

Systeem

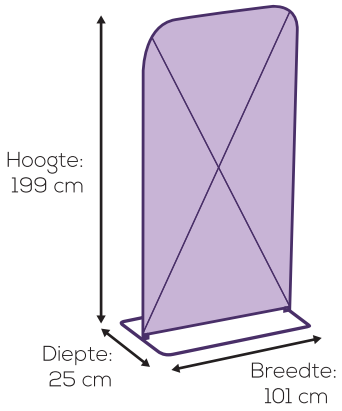

Print

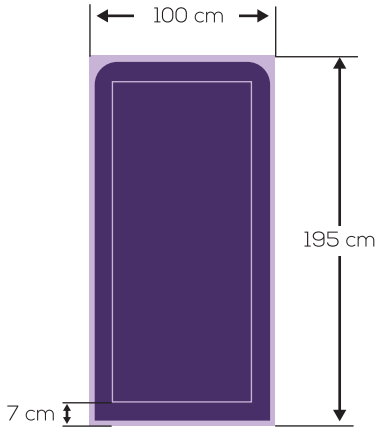

Print

- Er wordt geconfectioneerd op de buitenrand. Dit is het netto eindformaat.
- De outline van het document.
- Belangrijke teksten en afbeeldingen moeten binnen deze lijn geplaatst worden i.v.m. de confectie.

  Afstand tussen de buitenste en binnenste lijn is 7 cm

Bestandsafmetingen

Afmetingen systeem (B/H/D)	101 cm * 199 cm * 25 cm
Afmetingen print (B/H)	100 cm * 195 cm

Aanleverspecificaties

.PDF opmaak
- Plaats geen snijlijnen of kaders rondom het te printen beeld.
- Alle lettertypen omzetten naar lettercontouren.
- Verwijder alle onzichtbare lagen uit de opmaak.

Kleuren
- Gebruik bij voorkeur CMYK kleuren. Geen LAB-kleuren.
- Gebruik voor het diepste zwart de volgende kleuropbouw: CMYK 86/85/79/100 of RGB 0/0/0. Bij bestanden met zowel vectoren als foto's (bitmaps) deze kleuropbouw ook in de foto's toepassen, anders kan er kleurverschil binnen de afbeelding optreden

  Let op: bij printen op stof kan de kleur anders uitvallen. Op speciaal verzoek is een testprint mogelijk.

Resolutie
- Wij adviseren een resolutie van 70 tot 120 dpi (Eindformaat).
  (Voorbeeld: voor foto's (bitmaps) op een grootformaat zeildoek voor buiten, is een eindresolutie van 30 dpi voldoende. Als de afbeelding in het bestand 10% van de grootte van het eindformaat heeft, moet de afbeelding in het bestand een resolutie van 300 dpi hebben)

Maatvoering
- We communiceren altijd eerst breedte dan hoogte in mm (b x h).
- Bestanden die in de juiste verhouding (b x h) zijn aangeleverd worden automatisch geschaald naar het gevraagde formaat.
- Afwijkingen in de verhouding (b x h) tot 1,5% passen we automatisch aan naar de bestelde maat. Boven 1,5% nemen we contact op.
- Maatvoering in de afbeelding kan iets afwijken door rek, krimp of elastische eigenschappen van het materiaal.

Gegevensblad

ZippWall Banner 100 x 250

PROACT

Systeem

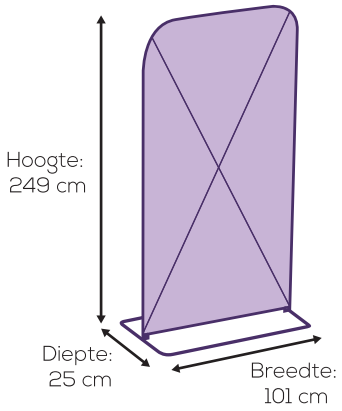

Print

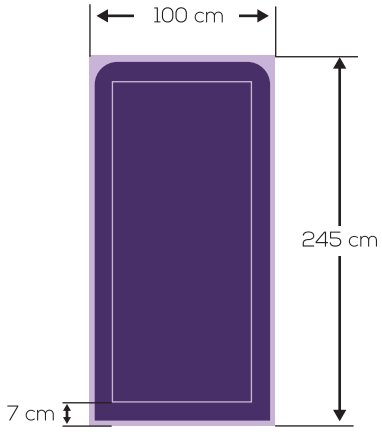

Print

- Er wordt geconfectioneerd op de buitenrand. Dit is het netto eindformaat.
- De outline van het document.
- Belangrijke teksten en afbeeldingen moeten binnen deze lijn geplaatst worden i.v.m. de confectie.

  Afstand tussen de buitenste en binnenste lijn is 7 cm

Bestandsafmetingen

Afmetingen systeem (B/H/D)	101 cm * 249 cm * 25 cm
Afmetingen print (B/H)	100 cm * 245 cm

Aanleverspecificaties

.PDF opmaak
- Plaats geen snijlijnen of kaders rondom het te printen beeld.
- Alle lettertypen omzetten naar lettercontouren.
- Verwijder alle onzichtbare lagen uit de opmaak.

Kleuren
- Gebruik bij voorkeur CMYK kleuren. Geen LAB-kleuren.
- Gebruik voor het diepste zwart de volgende kleuropbouw: CMYK 86/85/79/100 of RGB 0/0/0. Bij bestanden met zowel vectoren als foto's (bitmaps) deze kleuropbouw ook in de foto's toepassen, anders kan er kleurverschil binnen de afbeelding optreden

  Let op: bij printen op stof kan de kleur anders uitvallen. Op speciaal verzoek is een testprint mogelijk.

Resolutie
- Wij adviseren een resolutie van 70 tot 120 dpi (Eindformaat).
  (Voorbeeld: voor foto's (bitmaps) op een grootformaat zeildoek voor buiten, is een eindresolutie van 30 dpi voldoende. Als de afbeelding in het bestand 10% van de grootte van het eindformaat heeft, moet de afbeelding in het bestand een resolutie van 300 dpi hebben)

Maatvoering
- We communiceren altijd eerst breedte dan hoogte in mm (b x h).
- Bestanden die in de juiste verhouding (b x h) zijn aangeleverd worden automatisch geschaald naar het gevraagde formaat.
- Afwijkingen in de verhouding (b x h) tot 1,5% passen we automatisch aan naar de bestelde maat. Boven 1,5% nemen we contact op.
- Maatvoering in de afbeelding kan iets afwijken door rek, krimp of elastische eigenschappen van het materiaal.

Gegevensblad

ZippWall Banner 100 x 300

PROACT

Systeem

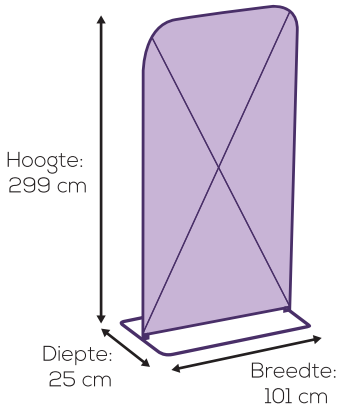

Print

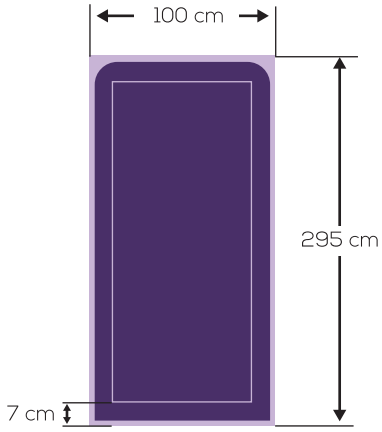

Print

- Er wordt geconfectioneerd op de buitenrand. Dit is het netto eindformaat.
- De outline van het document.
- Belangrijke teksten en afbeeldingen moeten binnen deze lijn geplaatst worden i.v.m. de confectie.

  Afstand tussen de buitenste en binnenste lijn is 7 cm

Bestandsafmetingen

Afmetingen systeem (B/H/D)	101 cm * 299 cm * 25 cm
Afmetingen print (B/H)	100 cm * 295 cm

Aanleverspecificaties

.PDF opmaak
- Plaats geen snijlijnen of kaders rondom het te printen beeld.
- Alle lettertypen omzetten naar lettercontouren.
- Verwijder alle onzichtbare lagen uit de opmaak.

Kleuren
- Gebruik bij voorkeur CMYK kleuren. Geen LAB-kleuren.
- Gebruik voor het diepste zwart de volgende kleuropbouw: CMYK 86/85/79/100 of RGB 0/0/0. Bij bestanden met zowel vectoren als foto's (bitmaps) deze kleuropbouw ook in de foto's toepassen, anders kan er kleurverschil binnen de afbeelding optreden

  Let op: bij printen op stof kan de kleur anders uitvallen. Op speciaal verzoek is een testprint mogelijk.

Resolutie
- Wij adviseren een resolutie van 70 tot 120 dpi (Eindformaat).
  (Voorbeeld: voor foto's (bitmaps) op een grootformaat zeildoek voor buiten, is een eindresolutie van 30 dpi voldoende. Als de afbeelding in het bestand 10% van de grootte van het eindformaat heeft, moet de afbeelding in het bestand een resolutie van 300 dpi hebben)

Maatvoering
- We communiceren altijd eerst breedte dan hoogte in mm (b x h).
- Bestanden die in de juiste verhouding (b x h) zijn aangeleverd worden automatisch geschaald naar het gevraagde formaat.
- Afwijkingen in de verhouding (b x h) tot 1,5% passen we automatisch aan naar de bestelde maat. Boven 1,5% nemen we contact op.
- Maatvoering in de afbeelding kan iets afwijken door rek, krimp of elastische eigenschappen van het materiaal.